2014/04/01
KNL-50

表紙（オモテ面）

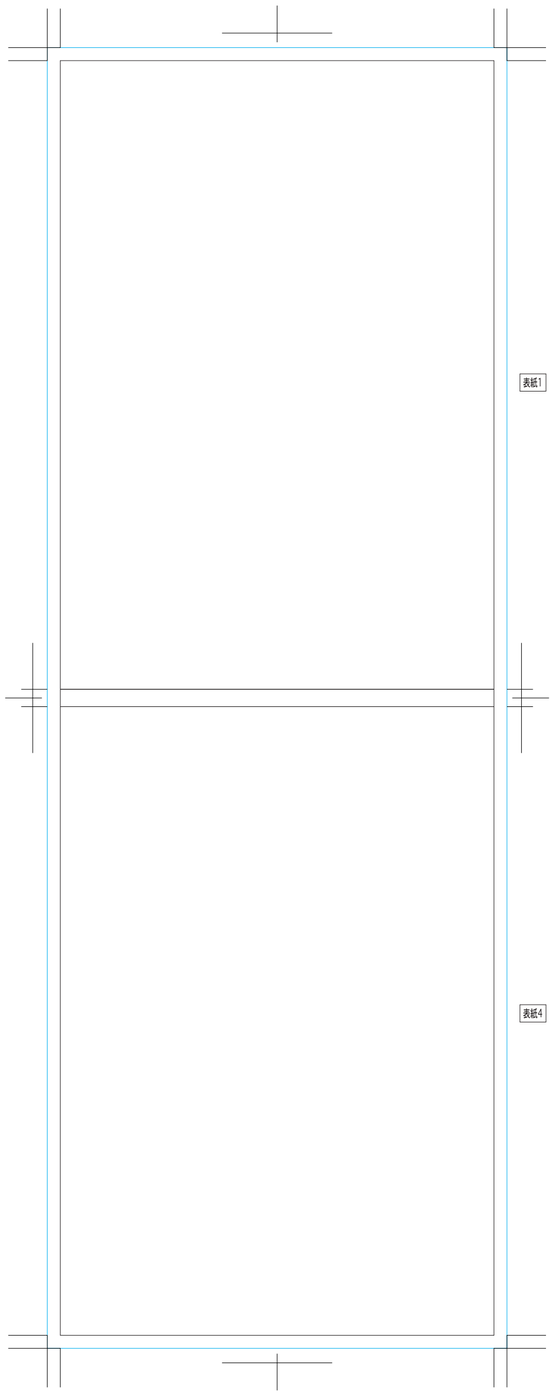

表紙（ウラ面）

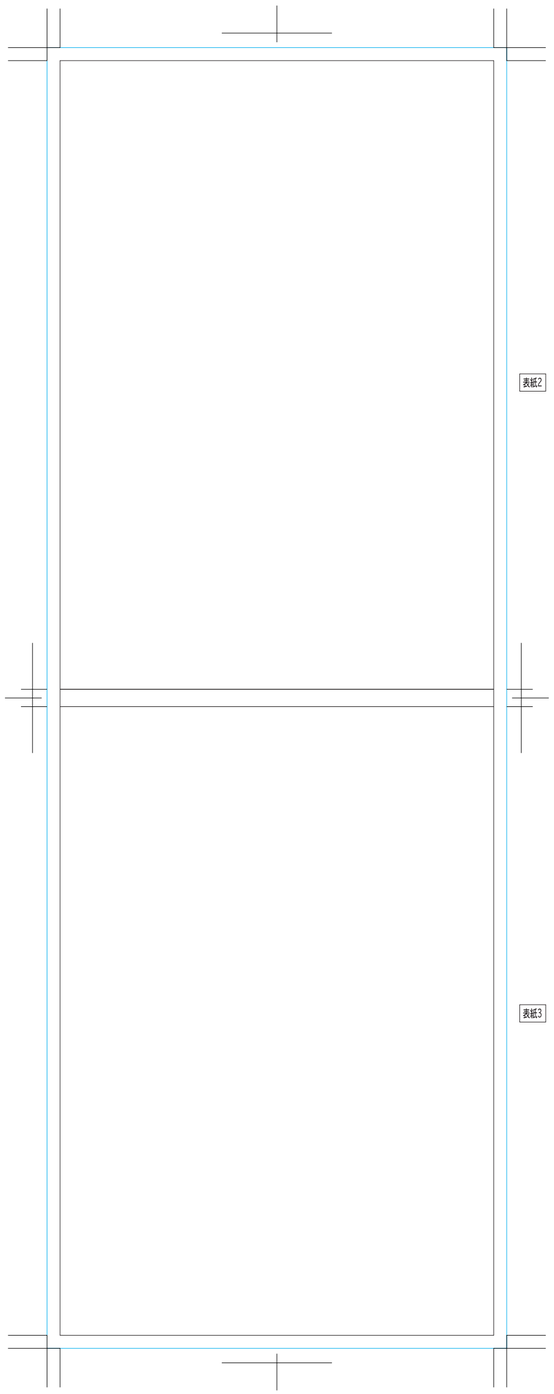
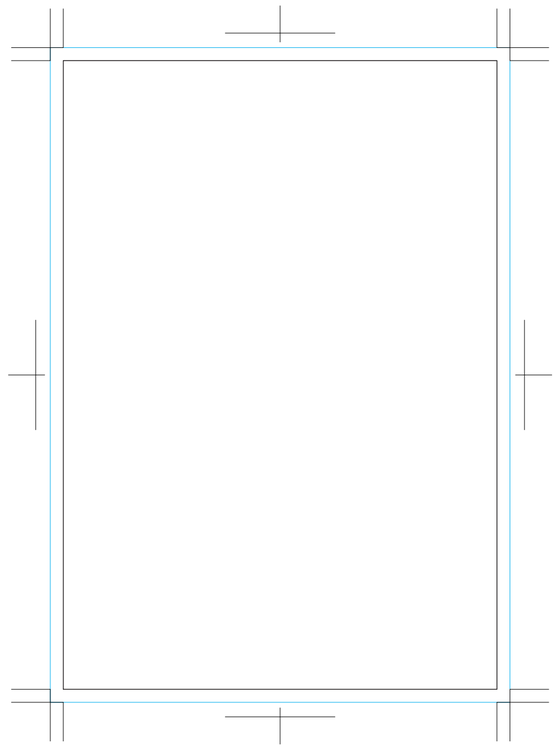
本文